Nerezový program

Police nástěnné	109
Odpadové koše / Výlevky	110
Odkapávače talířů	110
Dřezy	111
Stoly pracovní (hloubka 700 mm)	112
Stoly mycí (hloubka 700 mm)	113
Stoly mycí (hloubka 600 mm)	116

⚠ Veškerá zobrazení v katalogu jsou pouze ilustrační

Nerezový program

Veškerá zařízení v nerezovém programu jsou ve standardizovaných rozměrech. Vrchní desky stolů disponují zadním lemem a zařízení je pro transport rozloženo. Šetří tím prostor a náklady na přepravu. Sestavení je velice jednoduché a není nutná odborná montáž.

- Kvalitní celonerezové provedení
- Malé transportní rozměry

PNK 82/95	**Police s kořenkami 5x 1/9**	**3 840,-**
PNK 102/96	**Police s kořenkami 6x 1/9**	**4 460,-**
PNK 122/97	**Police s kořenkami 7x 1/9**	**5 190,-**
PNK 82/64	**Police s kořenkami 4x 1/6**	**3 170,-**
PNK 102/65	**Police s kořenkami 5x 1/6**	**3 760,-**
PNK 122/66	**Police s kořenkami 6x 1/6**	**4 560,-**
PNK 83/44	**Police s kořenkami 4x 1/4**	**3 380,-**
PNK 103/45	**Police s kořenkami 5x 1/4**	**4 230,-**
PNK 123/46	**Police s kořenkami 6x 1/4**	**4 820,-**

- nerezová ocel AISI 430
- tloušťka 1 mm

Index	Model	mm š x h x v	kg	Kořenky	Cena bez DPH
00003155	PNK 82/95	800 x 200 x 30	5,1	5x GN 1/9	3 840,-
00003146	PNK 102/96	1000 x 200 x 30	7	6x GN 1/9	4 460,-
00003149	PNK 122/97	1200 x 200 x 30	7,1	7x GN 1/9	5 190,-
00003154	PNK 82/64	800 x 200 x 30	5,6	4x GN 1/6	3 170,-
00003145	PNK 102/65	1000 x 200 x 30	6,9	5x GN 1/6	3 760,-
00003148	PNK 122/66	1200 x 200 x 30	8,2	6x GN 1/6	4 560,-
00003156	PNK 83/44	800 x 300 x 30	7,4	4x GN 1/4	3 380,-
00003147	PNK 103/45	1000 x 300 x 30	9,1	5x GN 1/4	4 230,-
00003150	PNK 123/46	1200 x 300 x 30	10,7	6x GN 1/4	4 820,-

PNK 1/6	**Kořenka 1/6**	**390,-**
PNK 1/4	**Kořenka 1/4**	**390,-**
PNK 1/9	**Kořenka 1/9**	**390,-**

- nerezová ocel AISI 304

Index	Model	mm š x h x v	kg	Cena bez DPH
00003152	PNK 1/6	162 x 176 x 100	0,5	390,-
00003151	PNK 1/4	162 x 265 x 100	0,6	390,-
00003153	PNK 1/9	108 x 176 x 100	0,3	390,-

PN **Police nástěnné**

- nerezová ocel AISI 430
- tloušťka 1 mm

Index	Model	mm š x h x v	kg	Cena bez DPH
00005730	PN 52	500 x 200 x 30	2,1	950,-
00010194	PN 62	600 x 200 x 30	2,2	1 390,-
00003142	PN 82	800 x 200 x 30	2,4	1 290,-
00003127	PN 102	1000 x 200 x 30	3,2	1 390,-
00003130	PN 122	1200 x 200 x 30	3,7	1 590,-
00003133	PN 142	1400 x 200 x 30	4,1	1 790,-
00005729	PN 53	500 x 300 x 30	2,5	1 050,-

Index	Model	mm š x h x v	kg	Cena bez DPH
00003143	PN 83	800 x 300 x 30	3,5	1 490,-
00003128	PN 103	1000 x 300 x 30	4,4	1 690,-
00003131	PN 123	1200 x 300 x 30	4,7	1 890,-
00003134	PN 143	1400 x 300 x 30	5,6	1 990,-
00003138	PN 54	550 x 400 x 30	3,4	1 290,-
00005466	PN 74	700 x 400 x 30	4,2	1 690,-
00003144	PN 84	800 x 400 x 30	4,7	1 790,-

Index	Model	mm š x h x v	kg	Cena bez DPH
00003129	PN 104	1000 x 400 x 30	5,9	1 990,-
00003132	PN 124	1200 x 400 x 30	6,7	2 290,-
00003135	PN 144	1400 x 400 x 30	6,6	2 490,-
00003139	PN 55	550 x 500 x 30	4,4	1 390,-
00003140	PN 65	600 x 500 x 30	5,0	1 590,-
00003141	PN 75	700 x 500 x 30	5,5	1 690,-

DPN 60 **Úchyt police nerezové l=60 / sada** **1 190,-**

DPN 90 **Úchyt police nerezové l=90 / sada** **1 590,-**

- nerezová ocel AISI 430
- tloušťka 1 mm

Index	Model	mm š x h x v	kg	Cena bez DPH
00000661	DPN 60	560 x 40 x 15	1	1 190,-
00000662	DPN 90	860 x 40 x 15	3,6	1 590,-

KO 50 **Odpadové koše k myčkám 50 l** **3 090,-**

KO 75 **Odpadové koše k myčkám 75 l** **3 690,-**

KO 90 **Odpadové koše k myčkám 90 l** **3 890,-**

- celonerezové provedení
- 4x kolečko

Index	Model	mm š x h x v	Cena bez DPH
00001691	KO 50	ø 435 x 610	3 090,-
00001692	KO 75	ø 530 x 610	3 690,-
00001693	KO 90	ø 530 x 680	3 890,-

VKN 60B **Výlevka komb. s baterií - 60** **11 590,-**

VKN 70B **Výlevka komb. s baterií - 70** **11 590,-**

- celonerezové provedení
- horní umyvadlo
- rozměr dolního dřezu v mm 400 x 400 x 200 v
- závěsná verze
- přípojka 1 1/2“
- baterie na teplou / studenou vodu
- odnímatelný nerezový rošt

Index	Model	mm š x h x v	Cena bez DPH
00005100	VKN 60B	500 x 600 x 850	11 590,-
00005101	VKN 70B	500 x 700 x 850	11 590,-

UM 43 + KOB 3 Dřez opláštěný s kolenovým spínáním 6 990,-

- materiál nádrže: nerezová ocel o síle 1,2 mm
- materiál hlavní části: nerezová ocel o síle 0,8 mm
- odtok
- směšovací ventil

Index	Model	mm š x h x v	kg
00004887	UM 43 + KOB 3	400 x 295 x 290	6,5

UM 01 Dřez oválný - polotovar 2 590,-

- nerezová ocel
- tloušťka 1,2 mm

Index	Model	mm š x h x v	kg
00004885	UM 01	400 x 295 x 200	2,7

UM 11 Umyvadlo s úchyty na zeď 2 990,-

- nerezová ocel
- tloušťka 1,2 mm
- upevňovací držáky pro montáž na stěnu

Index	Model	mm š x h x v	kg
00004886	UM 11	400 x 295 x 200	3

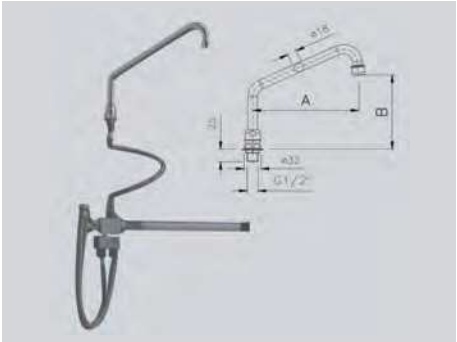

KOB 01 Baterie kolenová směšovací 2 690,-

- uchycení na tři šrouby, připevňovací deskou nebo šroubem s maticí M10
- směšovač teplá a studená voda
- propojovací hadice o délce = 500 mm
- přívodní hadice o délce = 600 mm
- hadice vnější a vnitřní závit 1/2“
- ramínko A = 200 mm, B = 150 mm

Index	Model	mm š x h x v	kg
00001700	KOB 01		1,3

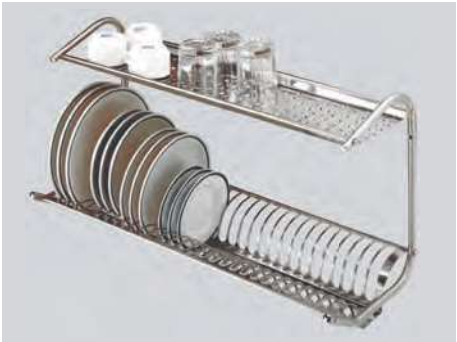

O 50	**Odkapávač talířů šířky 50 cm**	**990,-**
O 60	**Odkapávač talířů šířky 60 cm**	**1 090,-**
O 70	**Odkapávač talířů šířky 70 cm**	**1 190,-**
O 80	**Odkapávač talířů šířky 80 cm**	**1 290,-**

- nástěnné nerezové provedení

Index	Model	mm š x h x v	Cena bez DPH
00002772	O 50	500 x 270 x 370	990,-
00002773	O 60	600 x 270 x 370	1 090,-
00002774	O 70	700 x 270 x 370	1 190,-
00002775	O 80	800 x 270 x 370	1 290,-

PS 100x70x90	**Stůl nerezový bez police 100**	**8 990,-**
PS 120x70x90	**Stůl nerezový bez police 120**	**9 990,-**
PS 140x70x90	**Stůl nerezový bez police 140**	**10 990,-**
PS 160x70x90	**Stůl nerezový bez police 160**	**11 290,-**
PS 180x70x90	**Stůl nerezový bez police 180**	**11 890,-**

- celonerezové provedení
- nohy jeklové stavitelné 40 x 40 mm
- zadní lem
- nerezový plášť o síle 1 mm
- možno nainstalovat 2x až 4x zásuvky ZJ/ZB vedle sebe – dle délky stolu
- police naleznete na konci kapitoly

Index	Model	mm š x h x v	kg	Cena bez DPH
00006214	PS 100x70x90	1000 x 700 x 900	21,5	8 990,-
00006215	PS 120x70x90	1200 x 700 x 900	23,9	9 990,-
00006248	PS 140x70x90	1400 x 700 x 900	26,4	10 990,-
00006249	PS 160x70x90	1600 x 700 x 900	28,8	11 290,-
00006250	PS 180x70x90	1800 x 700 x 900	31,2	11 890,-

ZJ	**Zásuvka závěsná jednoduchá**	**3 590,-**

- celonerezové provedení
- 1x zásuvka
- nerezový plášť o síle 1 mm

ZB	**Zásuvkový blok**	**8 990,-**

- celonerezové provedení
- 3x zásuvka
- nerezový plášť o síle 1 mm

Index	Model	mm š x h x v	kg	Vnitřní rozměr mm	Cena bez DPH
00006251	ZJ	420 x 600 x 210	10,8	345 x 492 x 132	3 590,-
00006252	ZB	420 x 600 x 640	31	345 x 492 x 132	8 990,-

MSJ 70x70x90 **Stůl mycí jednodřez** **9 990,-**
MSJ 70x70x90 **Stůl mycí jednodřez** **9 990,-**
MSJ 120x70x90 **Stůl mycí jednodřez** **16 990,-**
MSJ 140x70x90 **Stůl mycí jednodřez** **20 990,-**

- dřez
- nohy jeklové stavitelné 40 x 40 mm
- zadní lem
- nerezový plášť o síle 1 mm

Index	Model	mm š x h x v	kg	Dřez	Cena bez DPH
00002555	MSJ 70x70x90	700 x 700 x 900	28	500 x 500 x 300	9 990,-
00002556	MSJ 70x70x90	700 x 700 x 900	28	600 x 500 x 320	9 990,-
00002551	MSJ 120x70x90	1200 x 700 x 900	43	955 x 510	16 990,-
00002552	MSJ 140x70x90	1400 x 700 x 900	44	1280 x 510	20 990,-

MSD 120x70x90 **Stůl mycí dvoudřez** **13 990,-**
MSD 140x70x90 **Stůl mycí dvoudřez** **14 990,-**
MSD 210x70x90 **Stůl mycí dvoudřez** **26 990,-**

- 2x dřez
- nohy jeklové stavitelné 40 x 40 mm
- zadní lem
- nerezový plášť o síle 1 mm

Index	Model	mm š x h x v	kg	Dřez	Cena bez DPH
00002523	MSD 120x70x90	1200 x 700 x 900	39	500 x 500 x 300	13 990,-
00002525	MSD 140x70x90	1400 x 700 x 900	39,5	600 x 500 x 320	14 990,-
00002526	MSD 210x70x90	2100 x 700 x 900	40	955 x 510	26 990,-

MSJOL 100x70x90 **Stůl mycí jednodřez** **9 990,-**
MSJOL 120x70x90 **Stůl mycí jednodřez** **10 990,-**
MSJOL 140x70x90 **Stůl mycí jednodřez** **11 490,-**
MSJOL 160x70x90 **Stůl mycí jednodřez** **12 990,-**
MSJOL 180x70x90 **Stůl mycí jednodřez** **13 990,-**

- odkapávací plocha levá
- dřez
- nohy jeklové stavitelné 40 x 40 mm
- zadní lem
- nerezový plášť o síle 1 mm

Index	Model	mm š x h x v	kg	Dřez	Cena bez DPH
00002561	MSJOL 100x70x90	1000 x 700 x 900	33	500 x 400 x 300	9 990,-
00002563	MSJOL 120x70x90	1200 x 700 x 900	35	500 x 400 x 300	10 990,-
00002565	MSJOL 140x70x90	1400 x 700 x 900	38	500 x 400 x 300	11 490,-
00002566	MSJOL 160x70x90	1400 x 700 x 900	45	500 x 400 x 320	12 990,-
00002568	MSJOL 180x70x90	1600 x 700 x 900	49	500 x 400 x 320	13 990,-

MSJOP 100x70x90 Stůl mycí jednodřez 9 990,-
MSJOP 120x70x90 Stůl mycí jednodřez 10 990,-
MSJOP 140x70x90 Stůl mycí jednodřez 11 490,-
MSJOP 160x70x90 Stůl mycí jednodřez 12 990,-
MSJOP 180x70x90 Stůl mycí jednodřez 13 990,-

- odkapávací plocha pravá
- dřez
- nohy jeklové stavitelné 40 x 40 mm
- zadní lem
- nerezový plášť o síle 1 mm

Index	Model	mm š x h x v	kg	Dřez	Cena bez DPH
00002575	MSJOP 100x70x90	1000 x 700 x 900	33	500 x 400 x 300	9 990,-
00002577	MSJOP 120x70x90	1200 x 700 x 900	35	500 x 400 x 300	10 990,-
00002579	MSJOP 140x70x90	1400 x 700 x 900	38	500 x 400 x 300	11 490,-
00002580	MSJOP 160x70x90	1600 x 700 x 900	45	500 x 400 x 320	12 990,-
00002582	MSJOP 180x70x90	1800 x 700 x 900	49	500 x 400 x 320	13 990,-

MSDOL 140x70x90 Stůl mycí dvoudřez 14 990,-
MSDOL 160x70x90 Stůl mycí dvoudřez 15 990,-
MSDOL 190x70x90 Stůl mycí dvoudřez 16 990,-
MSDOL 210x70x90 Stůl mycí dvoudřez 19 990,-

- odkapávací plocha levá
- 2x dřez
- nohy jeklové stavitelné 40 x 40 mm
- zadní lem
- nerezový plášť o síle 1 mm

Index	Model	mm š x h x v	kg	Dřez	Cena bez DPH
00002532	MSDOL 140x70x90	1400 x 700 x 900	35	400 x 500 x 300	14 990,-
00002534	MSDOL 160x70x90	1600 x 700 x 900	43	400 x 500 x 300	15 990,-
00002535	MSDOL 190x70x90	1900 x 700 x 900	50	400 x 500 x 300	16 990,-
00002536	MSDOL 210x70x90	2100 x 700 x 900	52	600 x 500 x 300	19 990,-

MSDOP 140x70x90 Stůl mycí dvoudřez 14 990,-
MSDOP 160x70x90 Stůl mycí dvoudřez 15 990,-
MSDOP 190x70x90 Stůl mycí dvoudřez 16 990,-
MSDOP 210x70x90 Stůl mycí dvoudřez 19 990,-

- odkapávací plocha pravá
- 2x dřez
- nohy jeklové stavitelné 40 x 40 mm
- zadní lem
- nerezový plášť o síle 1 mm

Index	Model	mm š x h x v	kg	Dřez	Cena bez DPH
00002542	MSDOP 140x70x90	1400 x 700 x 900	35	400 x 500 x 300	14 990,-
00008725	MSDOP 160x70x90	1600 x 700 x 900	43	400 x 500 x 300	15 990,-
00002546	MSDOP 190x70x90	1900 x 700 x 900	50	400 x 500 x 300	16 990,-
00002547	MSDOP 210x70x90	2100 x 700 x 900	52	600 x 500 x 300	19 990,-

MSJOL/M 120x70x90 **Stůl mycí jednodřez** **10 990,-**
MSJOL/M 140x70x90 **Stůl mycí jednodřez** **11 990,-**
MSJOL/M 160x70x90 **Stůl mycí jednodřez** **12 990,-**

- odkapávací plocha levá
- dřez
- nohy jeklové stavitelné 40 x 40 mm
- zadní lem
- nerezový plášť o síle 1 mm

Index	Model	mm š x h x v	kg	Dřez	Cena bez DPH
00002557	MSJOL/M 120x70x90	1200 x 700 x 900	25	500 x 400 x 300	10 990,-
00002558	MSJOL/M 140x70x90	1400 x 700 x 900	38	500 x 400 x 300	11 990,-
00002559	MSJOL/M 160x70x90	1600 x 700 x 900	45	500 x 400 x 300	12 990,-

MSJOP/M 120x70x90 **Stůl mycí jednodřez** **10 990,-**
MSJOP/M 140x70x90 **Stůl mycí jednodřez** **11 990,-**
MSJOP/M 160x70x90 **Stůl mycí jednodřez** **12 990,-**

- odkapávací plocha pravá
- dřez
- nohy jeklové stavitelné 40 x 40 mm
- zadní lem
- nerezový plášť o síle 1 mm

Index	Model	mm š x h x v	kg	Dřez	Cena bez DPH
00002570	MSJOP/M 120x70x90	1200 x 700 x 900	25	500 x 400 x 300	10 990,-
00002571	MSJOP/M 140x70x90	1400 x 700 x 900	38	500 x 400 x 300	11 990,-
00002573	MSJOP/M 160x70x90	1600 x 700 x 900	45	500 x 400 x 320	12 990,-

MSDOL/M 150x70x90 **Stůl mycí dvoudřez** **15 990,-**
MSDOL/M 160x70x90 **Stůl mycí dvoudřez** **16 990,-**
MSDOL/M 190x70x90 **Stůl mycí dvoudřez** **17 990,-**
MSDOL/M 210x70x90 **Stůl mycí dvoudřez** **18 990,-**

- odkapávací plocha levá
- 2x dřez
- nohy jeklové stavitelné 40 x 40 mm
- zadní lem
- nerezový plášť o síle 1 mm

Index	Model	mm š x h x v	kg	Dřez	Cena bez DPH
00002527	MSDOL/M 150x70x90	1500 x 700 x 900	42	400 x 500 x 300	15 990,-
00002528	MSDOL/M 160x70x90	1600 x 700 x 900	46	400 x 500 x 300	16 990,-
00002529	MSDOL/M 190x70x90	1900 x 700 x 900	50	400 x 500 x 300	17 990,-
00002530	MSDOL/M 210x70x90	2100 x 700 x 900	52	600 x 500 x 320	18 990,-

MSDOP/M 150x70x90 **Stůl mycí dvoudřez** **15 990,-**
MSDOP/M 160x70x90 **Stůl mycí dvoudřez** **16 990,-**
MSDOP/M 190x70x90 **Stůl mycí dvoudřez** **17 990,-**
MSDOP/M 210x70x90 **Stůl mycí dvoudřez** **18 990,-**

- pracovní plocha pravá
- 2x dřez
- nohy jeklové stavitelné 40 x 40 mm
- zadní lem
- nerezový plášť o síle 1 mm

Index	Model	mm š x h x v	kg	Dřez	Cena bez DPH
00002537	MSDOP/M 150x70x90	1500 x 700 x 900	42	400 x 500 x 300	15 990,-
00002538	MSDOP/M 160x70x90	1600 x 700 x 900	46	400 x 500 x 300	16 990,-
00002539	MSDOP/M 190x70x90	1900 x 700 x 900	50	400 x 500 x 300	17 990,-
00002540	MSDOP/M 210x70x90	2100 x 700 x 900	52	600 x 500 x 320	18 990,-

MSJ 70x60x90 **Stůl mycí jednodřez** **9 990,-**
MSJ 70x60x90 **Stůl mycí jednodřez** **9 990,-**
MSJ 120x60x90 **Stůl mycí jednodřez** **16 990,-**

- dřez
- nohy jeklové stavitelné 40 x 40 mm
- zadní lem
- nerezový plášť o síle 1 mm

Index	Model	mm š x h x v	kg	Dřez	Cena bez DPH
00002553	MSJ 70x60x90	700 x 600 x 900	28	500 x 500 x 300	9 990,-
00002554	MSJ 70x60x90	700 x 600 x 900	28	600 x 500 x 300	9 990,-
00002550	MSJ 120x60x90	1200 x 600 x 900	43	955 x 510	16 990,-

MSD 120x60x90 **Stůl mycí dvoudřez** **13 990,-**
MSD 140x60x90 **Stůl mycí dvoudřez** **14 990,-**

- 2 x dřez
- nohy jeklové stavitelné 40 x 40 mm
- zadní lem
- nerezový plášť o síle 1 mm

Index	Model	mm š x h x v	kg	Dřez	Cena bez DPH
00002522	MSD 120x60x90	1200 x 600 x 900	43	500 x 500 x 300	13 990,-
00002524	MSD 140x60x90	1400 x 600 x 900	44	600 x 500 x 320	14 990,-

MSJOL 100x60x90 **Stůl mycí jednodřez** **9 990,-**
MSJOL 120x60x90 **Stůl mycí jednodřez** **10 990,-**
MSJOL 140x60x90 **Stůl mycí jednodřez** **11 990,-**
MSJOL 160x60x90 **Stůl mycí jednodřez** **12 990,-**
MSJOL 180x60x90 **Stůl mycí jednodřez** **13 990,-**

- odkapávací plocha levá
- dřez
- nohy jeklové stavitelné 40 x 40 mm
- zadní lem
- nerezový plášť o síle 1 mm

Index	Model	mm š x h x v	kg	Dřez	Cena bez DPH
00002560	MSJOL 100x60x90	1000 x 600 x 900	33	500 x 400 x 300	9 990,-
00002562	MSJOL 120x60x90	1200 x 600 x 900	35	500 x 400 x 300	10 990,-
00002564	MSJOL 140x60x90	1400 x 600 x 900	37	500 x 400 x 300	11 990,-
00006167	MSJOL 160x60x90	1600 x 600 x 900	45	500 x 400 x 320	12 990,-
00002567	MSJOL 180x60x90	1800 x 600 x 900	49	500 x 400 x 320	13 990,-

MSJOP 100x60x90 Stůl mycí jednodřez 9 990,-
MSJOP 120x60x90 Stůl mycí jednodřez 10 990,-
MSJOP 140x60x90 Stůl mycí jednodřez 11 990,-
MSJOP 160x60x90 Stůl mycí jednodřez 12 990,-
MSJOP 180x60x90 Stůl mycí jednodřez 13 990,-

- odkapávací plocha pravá
- dřez
- nohy jeklové stavitelné 40 x 40 mm
- zadní lem
- nerezový plášť o síle 1 mm

Index	Model	mm š x h x v	kg	Dřez	Cena bez DPH
00002574	MSJOP 100x60x90	1000 x 600 x 900	33	500 x 400 x 300	9 990,-
00002576	MSJOP 120x60x90	1200 x 600 x 900	35	500 x 400 x 300	10 990,-
00002578	MSJOP 140x60x90	1400 x 600 x 900	37	500 x 400 x 300	11 990,-
00005427	MSJOP 160x60x90	1600 x 600 x 900	45	500 x 400 x 320	12 990,-
00002581	MSJOP 180x60x90	1800 x 600 x 900	49	500 x 400 x 320	13 990,-

MSDOL 140x60x90 Stůl mycí dvoudřez 14 990,-
MSDOL 160x60x90 Stůl mycí dvoudřez 15 990,-
MSDOL 190x60x90 Stůl mycí dvoudřez 17 990,-
MSDOL 210x60x90 Stůl mycí dvoudřez 19 990,-

- odkapávací plocha levá
- 2x dřez
- nohy jeklové stavitelné 40 x 40 mm
- zadní lem
- nerezový plášť o síle 1 mm

Index	Model	mm š x h x v	kg	Dřez	Cena bez DPH
00002531	MSDOL 140x60x90	1400 x 600 x 900	35	400 x 500 x 300	14 990,-
00002533	MSDOL 160x60x90	1600 x 600 x 900	43	400 x 500 x 300	15 990,-
00006470	MSDOL 190x60x90	1900 x 600 x 900	50	400 x 500 x 300	17 990,-
00006471	MSDOL 210x60x90	2100 x 600 x 900	52	600 x 500 x 300	19 990,-

MSDOP 140x60x90 Stůl mycí dvoudřez 14 990,-
MSDOP 160x60x90 Stůl mycí dvoudřez 15 990,-
MSDOP 190x60x90 Stůl mycí dvoudřez 17 990,-
MSDOP 210x60x90 Stůl mycí dvoudřez 19 990,-

- odkapávací plocha pravá
- 2x dřez
- nohy jeklové stavitelné 40 x 40 mm
- zadní lem
- nerezový plášť o síle 1 mm

Index	Model	mm š x h x v	kg	Dřez	Cena bez DPH
00002541	MSDOP 140x60x90	1400 x 600 x 900	35	400 x 500 x 300	14 990,-
00002543	MSDOP 160x60x90	1600 x 600 x 900	43	400 x 500 x 300	15 990,-
00002545	MSDOP 190x60x90	1900 x 600 x 900	50	400 x 500 x 300	17 990,-
00005790	MSDOP 210x60x90	2100 x 600 x 900	52	600 x 500 x 320	19 990,-

PMSP 7007	**Police plné pro mycí stoly 70**	**1 090,-**
PMSP 7010	**Police plné pro mycí stoly 70**	**1 690,-**
PMSP 7012	**Police plné pro mycí stoly 70**	**1 990,-**
PMSP 7014	**Police plné pro mycí stoly 70**	**2 290,-**
PMSP 7016	**Police plné pro mycí stoly 70**	**2 590,-**
PMSP 7018	**Police plné pro mycí stoly 70**	**2 890,-**
PMSP 7019	**Police plné pro mycí stoly 70**	**2 990,-**
PMSP 7021	**Police plné pro mycí stoly 70**	**3 090,-**

- celonerezové provedení
- plech o síle 1 mm

Index	Model	mm š x h x v	kg	Cena bez DPH	Index	Model	mm š x h x v	kg	Cena bez DPH	Index	Model	mm š x h x v	kg	Cena bez DPH
00006393	PMSP 7007	657 x 530 x 40	3,8	1 090,-	00006365	PMSP 7014	1357 x 530 x 40	9,6	2 290,-	00006397	PMSP 7019	1857 x 530 x 40	12,9	2 990,-
00006394	PMSP 7010	957 x 530 x 40	7	1 690,-	00006395	PMSP 7016	1527 x 530 x 40	10,9	2 590,-	00006398	PMSP 7021	2057 x 530 x 40	14,6	3 090,-
00006390	PMSP 7012	1157 x 530 x 40	8,2	1 990,-	00006386	PMSP 7018	1757 x 530 x 40	12,2	2 890,-					

PMSR 7007	**Police rošt pro mycí stoly 70**	**1 490,-**
PMSR 7010	**Police rošt pro mycí stoly 70**	**1 990,-**
PMSR 7012	**Police rošt pro mycí stoly 70**	**2 290,-**
PMSR 7014	**Police rošt pro mycí stoly 70**	**2 590,-**
PMSR 7016	**Police rošt pro mycí stoly 70**	**2 890,-**
PMSR 7018	**Police rošt pro mycí stoly 70**	**3 190,-**
PMSR 7019	**Police rošt pro mycí stoly 70**	**3 490,-**
PMSR 7021	**Police rošt pro mycí stoly 70**	**4 090,-**

- celonerezové provedení
- plech o síle 1 mm

Index	Model	mm š x h x v	kg	Cena bez DPH	Index	Model	mm š x h x v	kg	Cena bez DPH	Index	Model	mm š x h x v	kg	Cena bez DPH
00006399	PMSR 7007	657 x 530 x 40	4,3	1 490,-	00006404	PMSR 7014	1357 x 530 x 40	8,6	2 590,-	00006407	PMSR 7019	1857 x 530 x 40	11,6	3 490,-
00006402	PMSR 7010	957 x 530 x 40	5,8	1 990,-	00006405	PMSR 7016	1527 x 530 x 40	9,3	2 890,-	00006408	PMSR 7021	2057 x 530 x 40	13,5	4 090,-
00006403	PMSR 7012	1157 x 530 x 40	7,3	2 290,-	00006406	PMSR 7018	1757 x 530 x 40	11,2	3 190,-					

PMSP 6007	**Police plné pro mycí stoly 60**	**990,-**
PMSP 6010	**Police plné pro mycí stoly 60**	**1 590,-**
PMSP 6012	**Police plné pro mycí stoly 60**	**1 890,-**
PMSP 6014	**Police plné pro mycí stoly 60**	**2 190,-**
PMSP 6016	**Police plné pro mycí stoly 60**	**2 390,-**
PMSP 6018	**Police plné pro mycí stoly 60**	**2 590,-**
PMSP 6019	**Police plné pro mycí stoly 60**	**2 790,-**
PMSP 6021	**Police plné pro mycí stoly 60**	**2 990,-**

- celonerezové provedení
- plech o síle 1 mm

Index	Model	mm š x h x v	kg	Cena bez DPH	Index	Model	mm š x h x v	kg	Cena bez DPH	Index	Model	mm š x h x v	kg	Cena bez DPH
00003106	PMSP 6007	657 x 430 x 40	3,7	990,-	00003109	PMSP 6014	1357 x 430 x 40	9,1	2 190,-	00005570	PMSP 6019	1857 x 430 x 40	12,3	2 790,-
00003107	PMSP 6010	957 x 430 x 40	6,6	1 590,-	00005701	PMSP 6016	1527 x 430 x 40	10,4	2 390,-	00005789	PMSP 6021	2057 x 430 x 40	14	2 990,-
00003108	PMSP 6012	1157 x 430 x 40	7,8	1 890,-	00003110	PMSP 6018	1757 x 430 x 40	11,6	2 590,-					

PMSR 6007	**Police rošt pro mycí stoly 60**	**1 490,-**
PMSR 6010	**Police rošt pro mycí stoly 60**	**1 990,-**
PMSR 6012	**Police rošt pro mycí stoly 60**	**2 190,-**
PMSR 6014	**Police rošt pro mycí stoly 60**	**2 390,-**
PMSR 6016	**Police rošt pro mycí stoly 60**	**2 590,-**
PMSR 6018	**Police rošt pro mycí stoly 60**	**2 890,-**
PMSR 6019	**Police rošt pro mycí stoly 60**	**3 090,-**
PMSR 6021	**Police rošt pro mycí stoly 60**	**3 990,-**

- celonerezové provedení
- plech o síle 1 mm

Index	Model	mm š x h x v	kg	Cena bez DPH	Index	Model	mm š x h x v	kg	Cena bez DPH	Index	Model	mm š x h x v	kg	Cena bez DPH
00003119	PMSR 6007	657 x 430 x 40	4,1	1 490,-	00007353	PMSR 6014	1357 x 430 x 40	8,2	2 390,-	00005571	PMSR 6019	1857 x 430 x 40	11	3 090,-
00007352	PMSR 6010	957 x 430 x 40	5,7	1 990,-	00007354	PMSR 6016	1527 x 430 x 40	8,9	2 590,-	00007356	PMSR 6021	2057 x 430 x 40	12,5	3 990,-
00003120	PMSR 6012	1157 x 430 x 40	6,9	2 190,-	00007355	PMSR 6018	1757 x 430 x 40	10	2 890,-					